ՀԱՏՈՒՅԹ 1 - 1

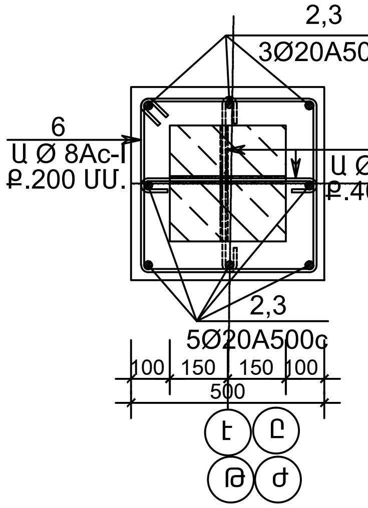

ԿՏՐՎԱԾՔ 2 - 2

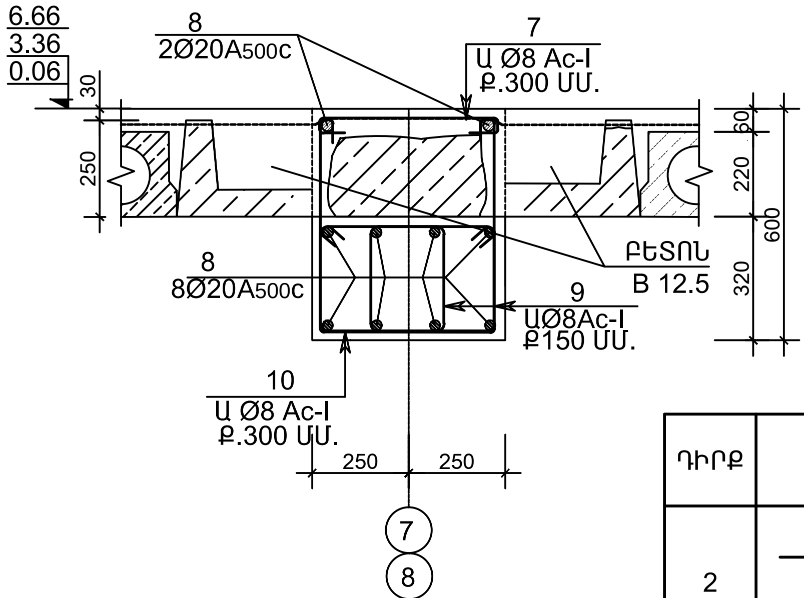

ԿՏՐՎԱԾՔ 3 - 3

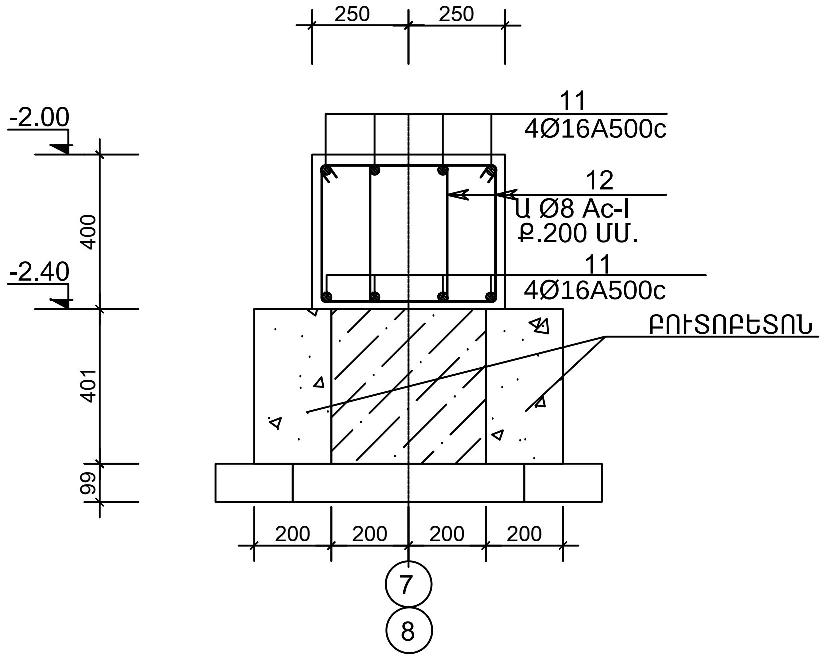

ՄՆ-1

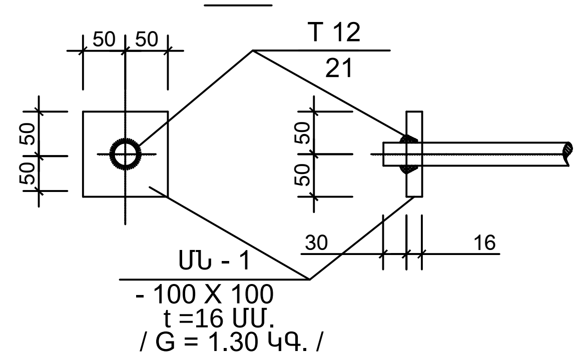

ԴԻՐՔ	ԷՍՔԻԶ
2	1850; 200
5	1300; 200
6	550; 550; 450; 450
7	75; 75; 450
9	400; 370; 270; 300
10	100 100; 550; 550; 450
12	420; 400; 300; 320

ՆՅՈՒԹԵՐԻ ԾԱԽՍԻ ՄԱՍՆԱԳԻՐ

ԴԻՐՔ	ՆՇԱՆԱԿՈՒՄ	ԱՆՎԱՆՈՒՄ	ՔԱՆԱԿ ՀԱՏ	ԷԼԵՄԵՆՏԻ ՔԱՇԸ	ԷԼԵՄ.ՔԱՇԸ ԿԳ	
		ՇՐՋԱՆԱԿ «1»				
		ՍՅՈՒՆ				
1		Ø20 A500c L = 1100ՄՄ.	16	3.00ԿԳ.	48	A500c 1088x2=2176 Ac-I 158x2=316
2		Ø20 A500c L = 2050 ՄՄ.	32	5.00ԿԳ.	160	
3		Ø20 A500c L = 2800 ՄՄ.	64	7.00ԿԳ.	448	
4		Ø20 A500c L = 2100 ՄՄ.	64	5.00ԿԳ.	320	
5		Ø20 A500c L = 1500 ՄՄ.	32	3.50ԿԳ.	112	
6		Ø 8 Ac - I L = 2000 ՄՄ.	150	0.80ԿԳ.	120	
7		Ø 8 Ac - I L = 600 ՄՄ.	150	0.25ԿԳ.	38	
		ԲԵՏՈՆ B 25 V =6x2=12Մ³				
		ՊԱՐՁՈՒՆԱԿ				A500c 1515x2=3030 Ac-I 686x2=1372 ՊՈՂ. 78x2=156
4		Ø20 A500c L = 2100 ՄՄ.	60	5.00ԿԳ.	300	
7		Ø 8 Ac - I L = 600 ՄՄ.	335	0.25ԿԳ.	84	
8		Ø20 A500c L = 5550 ՄՄ.	90	13.50ԿԳ.	1215	
9		Ø 8 Ac - I L = 1340 ՄՄ.	670	0.55ԿԳ.	367	
10		Ø 8 Ac - I L = 1750 ՄՄ.	335	0.70ԿԳ.	235	
	ՄՆ-1	-100x16 L = 100 ՄՄ.	60	1.30ԿԳ.	78	
		ԲԵՏՈՆ B 25 V =8x2=16Մ³				
		ԲԵՏՈՆ B 12.5 V =5.5x2=11Մ³				
		ՀԻՄՆԱՅԻՆ ՀԵԾԱՆ				A500c 168x2=336 Ac-I 66x2=132
11		Ø16 A500C L = 5650 ՄՄ.	24	9.00ԿԳ.	144	
12		Ø 8 Ac - I L = 1440 ՄՄ.	110	0.60ԿԳ.	66	
13		Ø16 A500C L = 1800 ՄՄ.	16	3.00ԿԳ.	24	
		ԲԵՏՈՆ B 25 V =3.5x2=7.0Մ³				
	ԲՈՒՏՈԲԵՏՈՆ(ԲՈՒՏ Մ 200, ԲԵՏՈՆ Մ100) V= 5.5x2=11.0Մ ³:					

ԲԱՑԱՏՐԱԳԻՐ

1.ՇՐՋԱՆԱԿԸ ԻՐԱԿԱՆԱՑՎՈՒՄ Է ՄԻԱՁՈՒՅԼ ԵՐԿԱԹԲԵՏՈՆԻՑ , ԿՈՇՏ ՇՐՋԱՆԱԿԱՅԻՆ ՀԱՆԳՈՒՅՑՆԵՐՈՎ , B 20 ԴԱՍԻ ԲԵՏՈՆԻՑ :
2.ԱՄՐԱՆԱՅԻՆ ՁՈՂԵՐԻ ԽԱՐԽՈՒՄԸ ԿԱՏԱՐՎՈՒՄ Է ՄԵՏԱՂԱԿԱՆ ՆԵՐԴԻՐ ԷԼԵՄԵՆՏՆԵՐՈՎ , ԻՍԿ ԱՄՐԱՆԱՅԻՆ ՁՈՂԵՐԻ ՄԻԱՑՈՒՄԸ ԿԱՏԱՐՎՈՒՄ Է ԼՐԱՑՈՒՑԻՉ ԱՄՐԱՆԱՁՈՂԵ ՆԵՐԴԻՐՆԵՐՈՎ` ԵՌԱԿՑՈՒՄՈՎ
-ԱՄՐԱՆԸ ՇԻԿԱԳԼՈՑՎԱԾ Է,ՊԱՐԲԵՐԱԿԱՆ ՁԵՎԻ, A-III (A 500) ԴԱՍԻ ՊՈՂՊԱՏԻՑ, R_s= 3750ԿԳ.ՈՒԺ/ՍՄ² (R_s= 365ՄՊա) ԵՎ ԿԼՈՐ, ՀԱՐԹ, A-I (A 240) ԴԱՍԻ ՊՈՂՊԱՏԻՑ R_{sw}=1800 ԿԳ.ՈՒԺ/ՍՄ² (R_{sw}= 175ՄՊա) :
-ԱՄՐԱՆՆԵՐԻ ԿՑՈՒՄԸ ԻՐԱԿԱՆԱՑՆԵԼ ԷԼԵԿՏՐՈ-ԱՂԵՂՆԱՅԻՆ ԵՌԱԿՑՈՒՄՈՎ, ՄԵԿ ՃԱԿԱՏԱՅԻՆ ԿԱՐՈՎ $L_կ$=10d , Է- 42A ՏԻՊԻ ԷԼԵԿՏՐՈԴՈՎ:
ԵՌԱԿՑՄԱՆ ԿԱՐԻ ԲԱՐՁՐՈՒԹՅՈՒՆԸ h=5 ՄՄ , ԼԱՅՆՈՒԹՅՈՒՆԸ` b= 1,2 ՄՄ.

ՆԳՃ	Է.ՀԱՐՈՒԹՅՈՒՆՅԱՆ	ՀՀ ԳԵՂԱՐՔՈՒՆԻՔԻ ՄԱՐԶԻ ՁՈՐԱՔԱՐ ՀԱՄԱՅՆՔԻ ԹԻՎ 2 ԴՊՐՈՑԻ ՀԻՄՆԱՆՈՐՈԳՄԱՆ ՆԱԽԱԳԻԾ	
ՃԱՐՏԱՐԱԳԵՏ	Հ.ԿԱՐԱՊԵՏՅԱՆ	ԿՈՆՍՏՐՈՒԿՏՈՐԱԿԱՆ ՄԱՍ ՄԱՍՆԱՇԵՆՔ«2»	Փուլ: ԱՆ; Թերթ: Կ-41; Թերթեր: 87
§î²ÏÛáõÝ» ՍՊԸ	ՊԱՏՎԻՐԱՏՈՒ «ՀՀ ՔԱՂԱՔԱՇԻՆՈՒԹՅԱՆ ՆԱԽԱՐԱՐՈՒԹՅԱՆ ԾԻԳ» ՊՀ	ԿՏՐՎԱԾՔ 1 - 1-:- 3 - 3	ՊԱՏՎԵՐ ԲԼԱՃՔ-15/2 ԱՌ 06 ՄԱՅԻՍԻ 2015